SV340-6

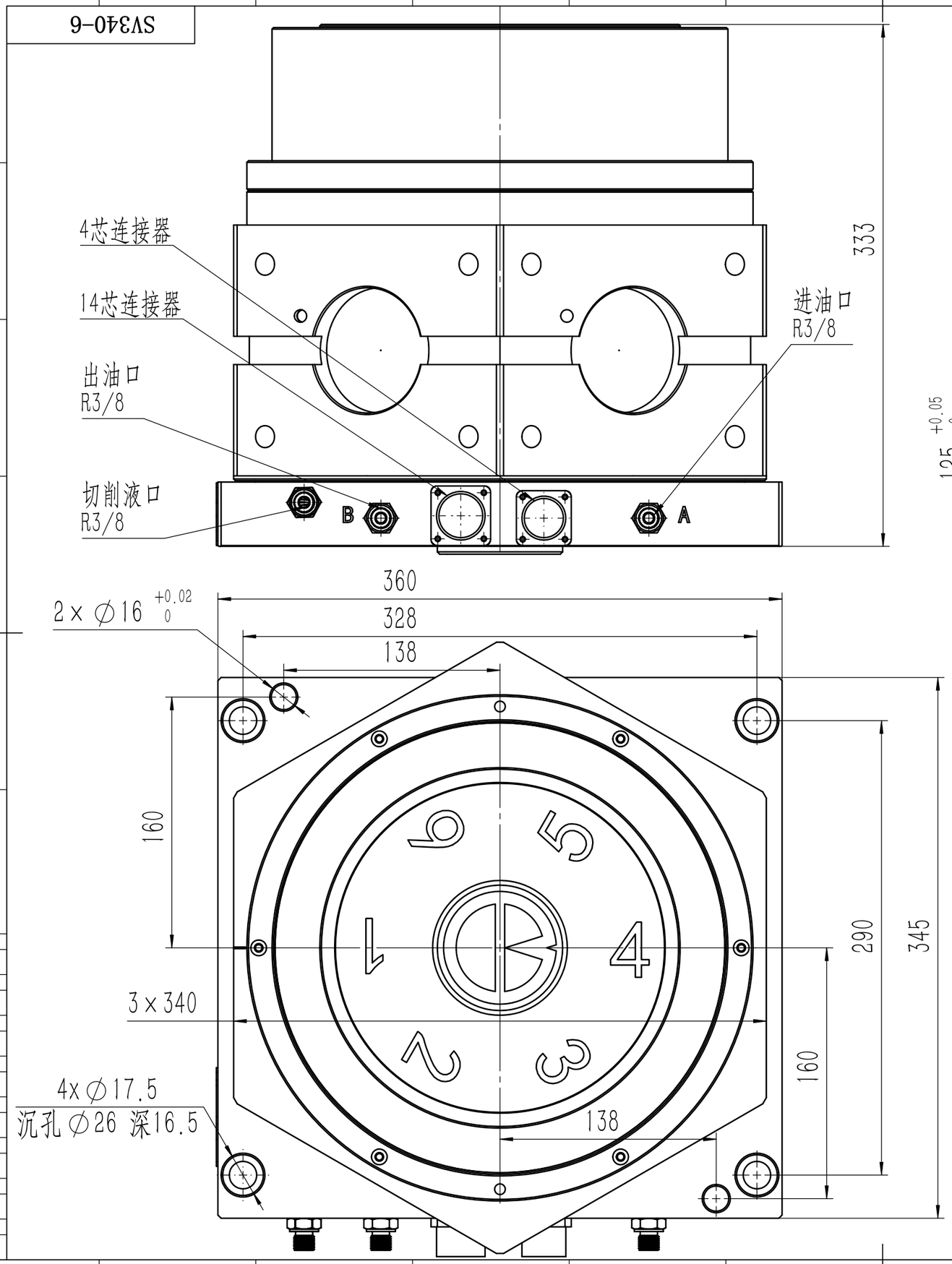

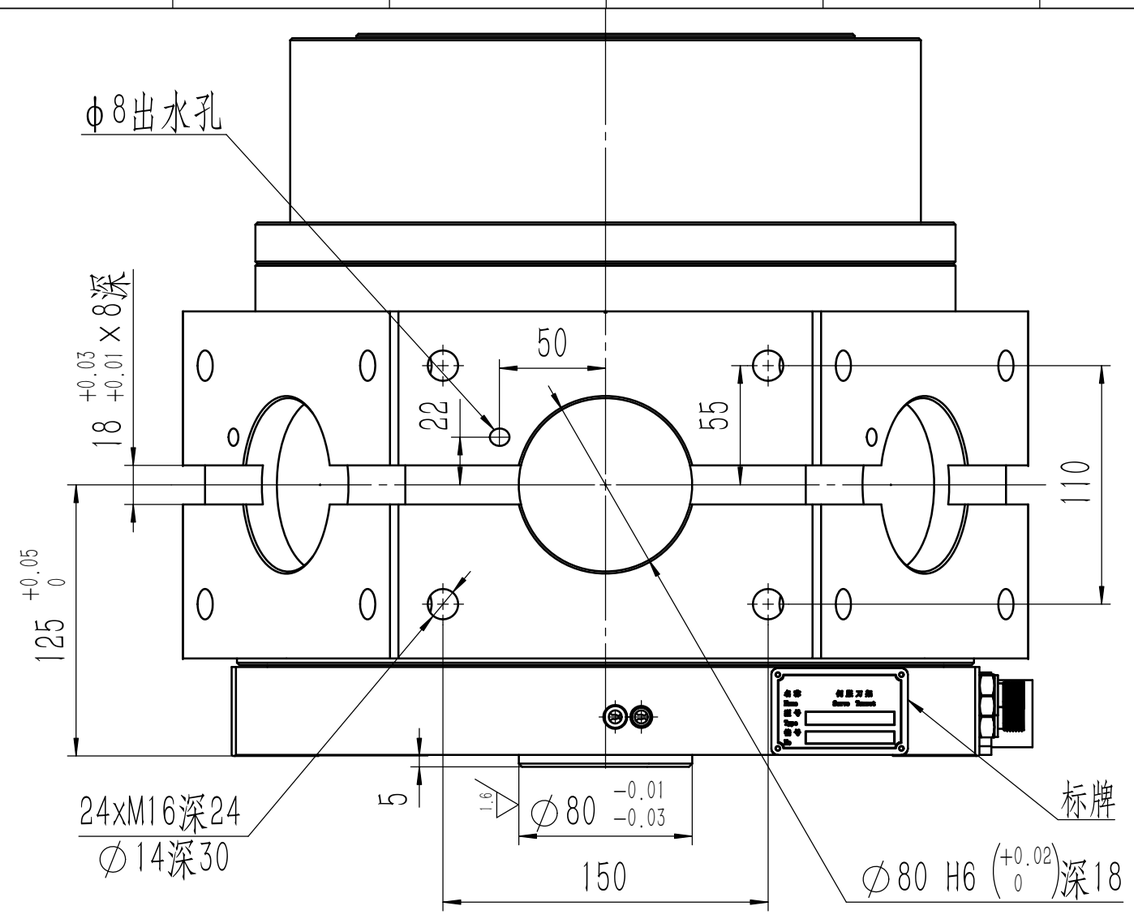

技术参数			
序号	项目	参数	备注
1	中心高	125	
2	工位数	6	
3	齿轮速比	1：135	
4	伺服电机功率	750W	
5	转45° 换刀并锁紧时间	1.4sec	
6	转180° 换刀并锁紧时间	1.9sec	
7	锁紧力	11000kg	
8	油压压力	5.0±0.5Mpa	
9	液压油流量	30L/Min	
10	定位精度	±4″	
11	重复定位精度	±1.6″	

标记	处数	分区	更改文件号	签名	年月日
设计			标准化		
校核			工艺		
主管设计			审核		
			批准		

装配图

常州市新墅机床数控设备有限公司

阶段标记	重量	比例
	186.009	1:5

立式伺服刀架

SV340-6

共2张 第1张 版本 S0 替代

零件代号
借(通)用件登记
描图
描校
旧底图总号
底图总号
签字
日期