SLT100A-8L-00V

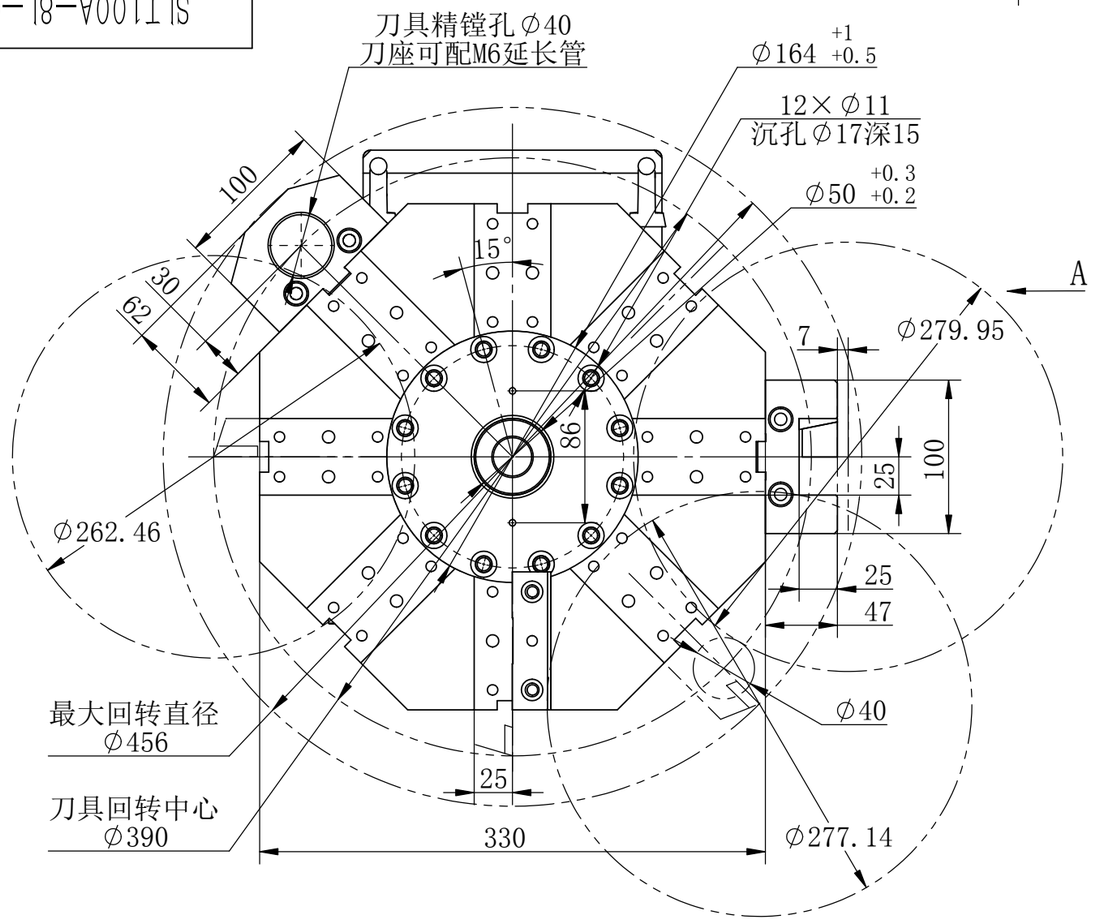

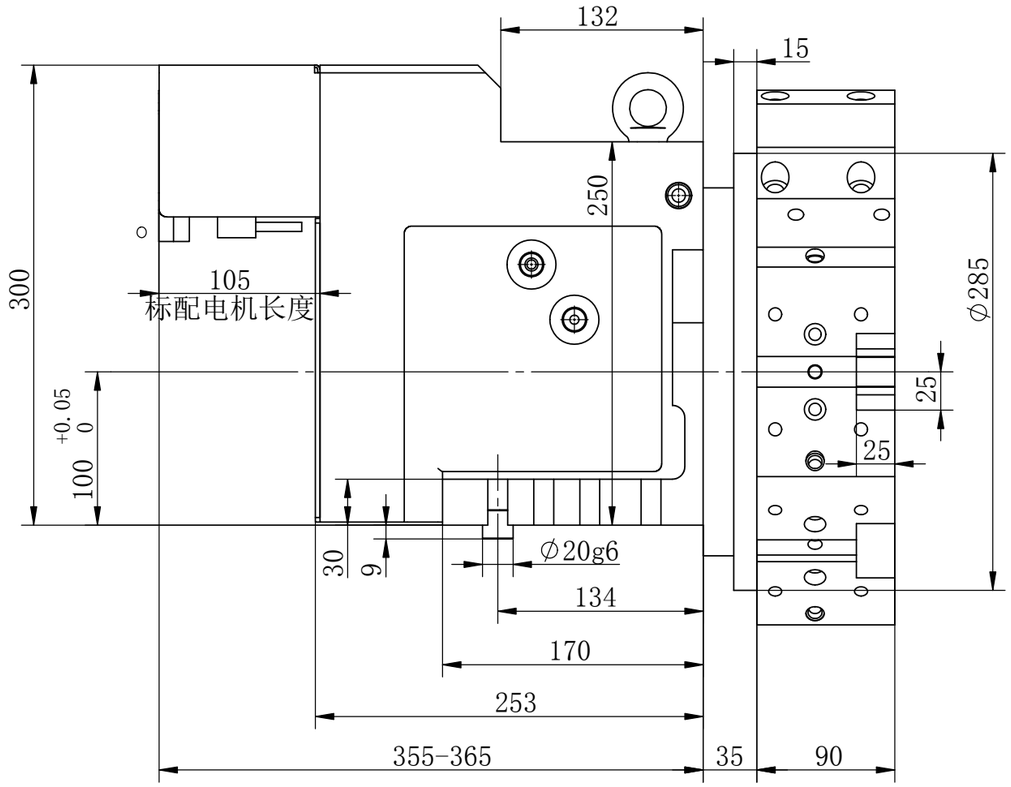

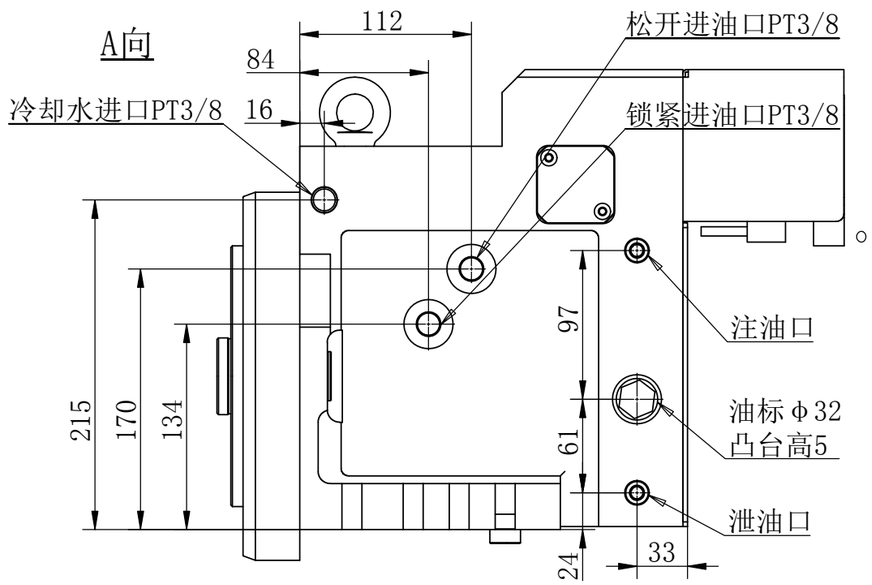

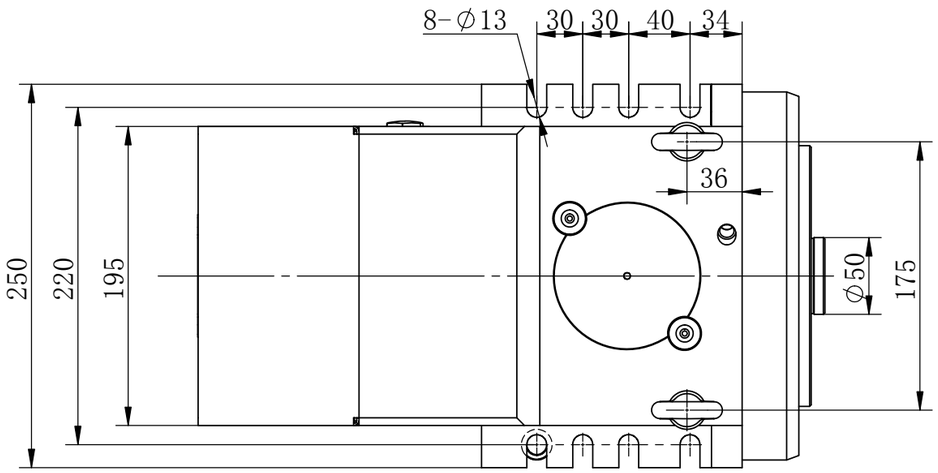

技术要求：

1、刀塔转位电机规格参数：
额定功率：750W,额定转速：3000r/min,额定扭矩：2.39N.M;

2、刀塔安装标准电机规格80，输出轴径Φ19长30≤L≤35mm;

3、采用25x25规格的方刀，镗刀可配相应规格的变径套。

4、未尽技术问题请与供货商技术部咨询。

零件代号
借(通)用件登记
描图
描校
旧底图总号
底图总号
签字
日期

标记	处数	分区	更改文件号	签名	年月日
设计			标准化		
校核			工艺		
主管设计			审核		
			批准		

常州市新墅机床数控设备有限公司			
阶段标记	重量	比例	伺服刀架外形图
		1:15	
SLT100A-8L-00V			
共 张 第 张	版本		30中心高