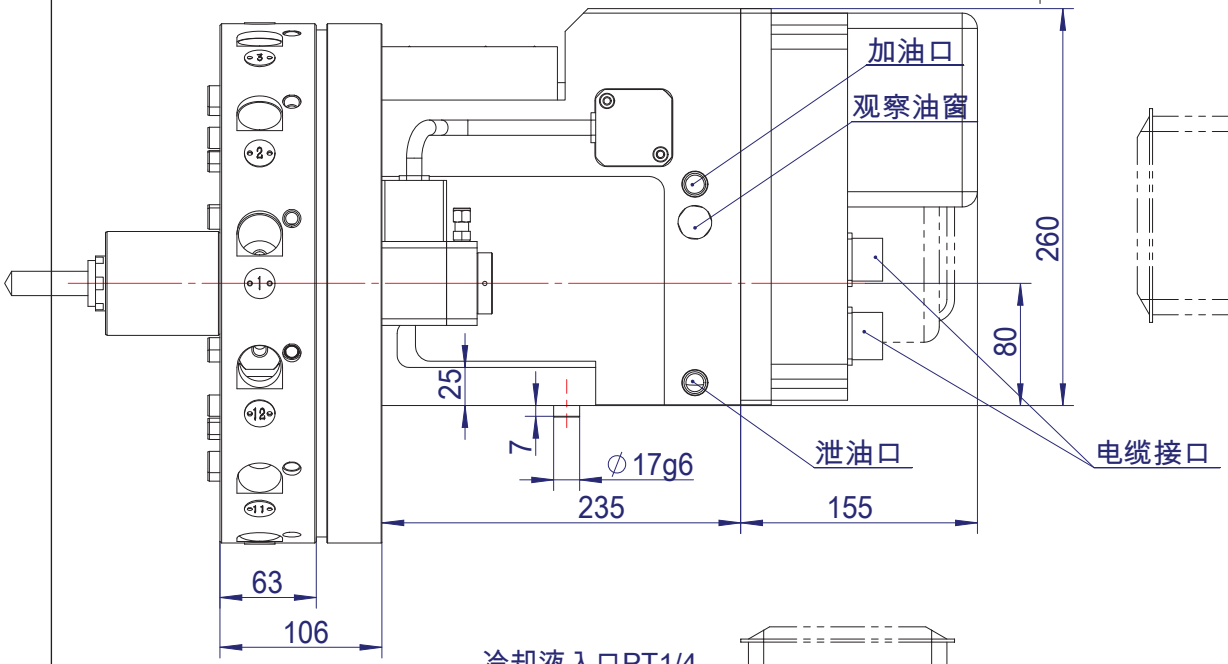

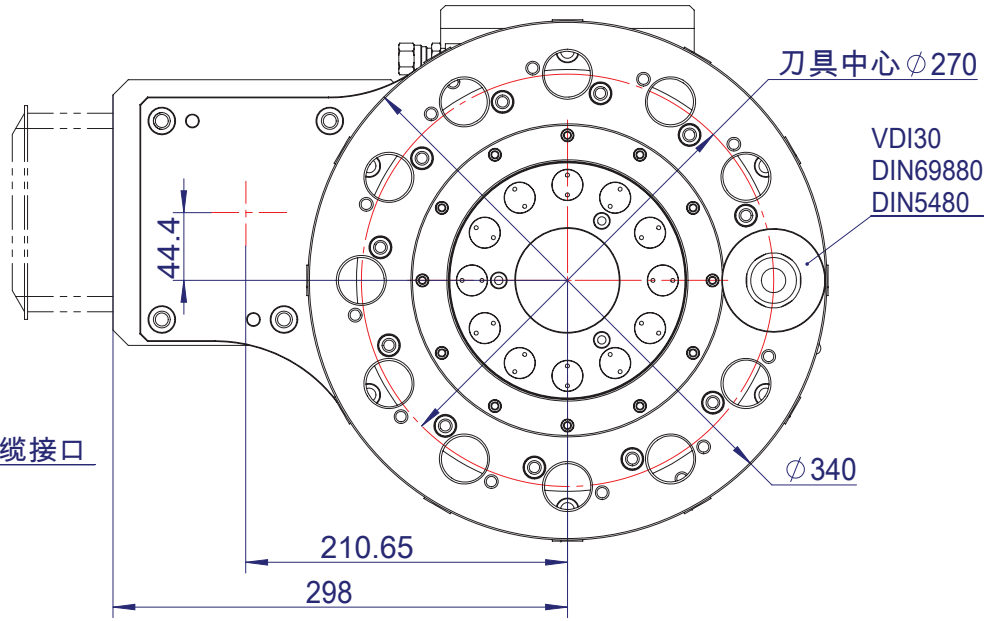

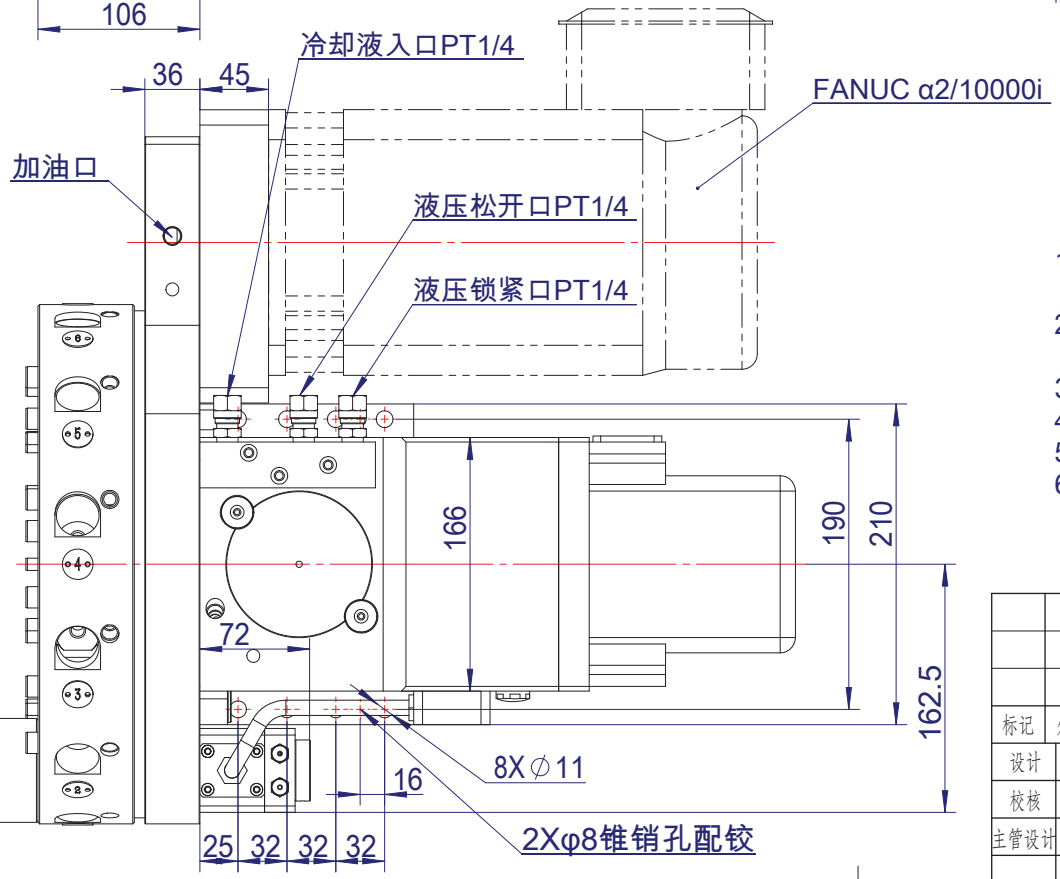

1、主机厂订货客户需告知供应商主轴电机型号及安装尺寸，以方便供货商调整电机齿轮和连接板零部件尺寸；
2、刀塔转位电机型号：ECMA-C10807CS/CA0807CS
驱动器型号：ASD-A2-0721-L
3、刀塔转位速比为1:30；
4、动力刀座接口DIN69880，刀柄形式DIN5480;
5、动力刀具最高转速：5000rpm；
6、未尽技术问题请与供货商技术部咨询。

零件代号
借(通)用件登记
描图
描校
旧底图总号
底图总号
签字
日期

标记	处数	分区	更改文件号	签名	年月日	外形图			YASUN 常州市新墅机床数控设备有限公司
						阶段标记	重量	比例	伺服动力刀架
设计			标准化					1:3.5	
校核			工艺						D80A-12-VDI30U(5480)
主管设计			审核			共 张	第 张	版本	
			批准						